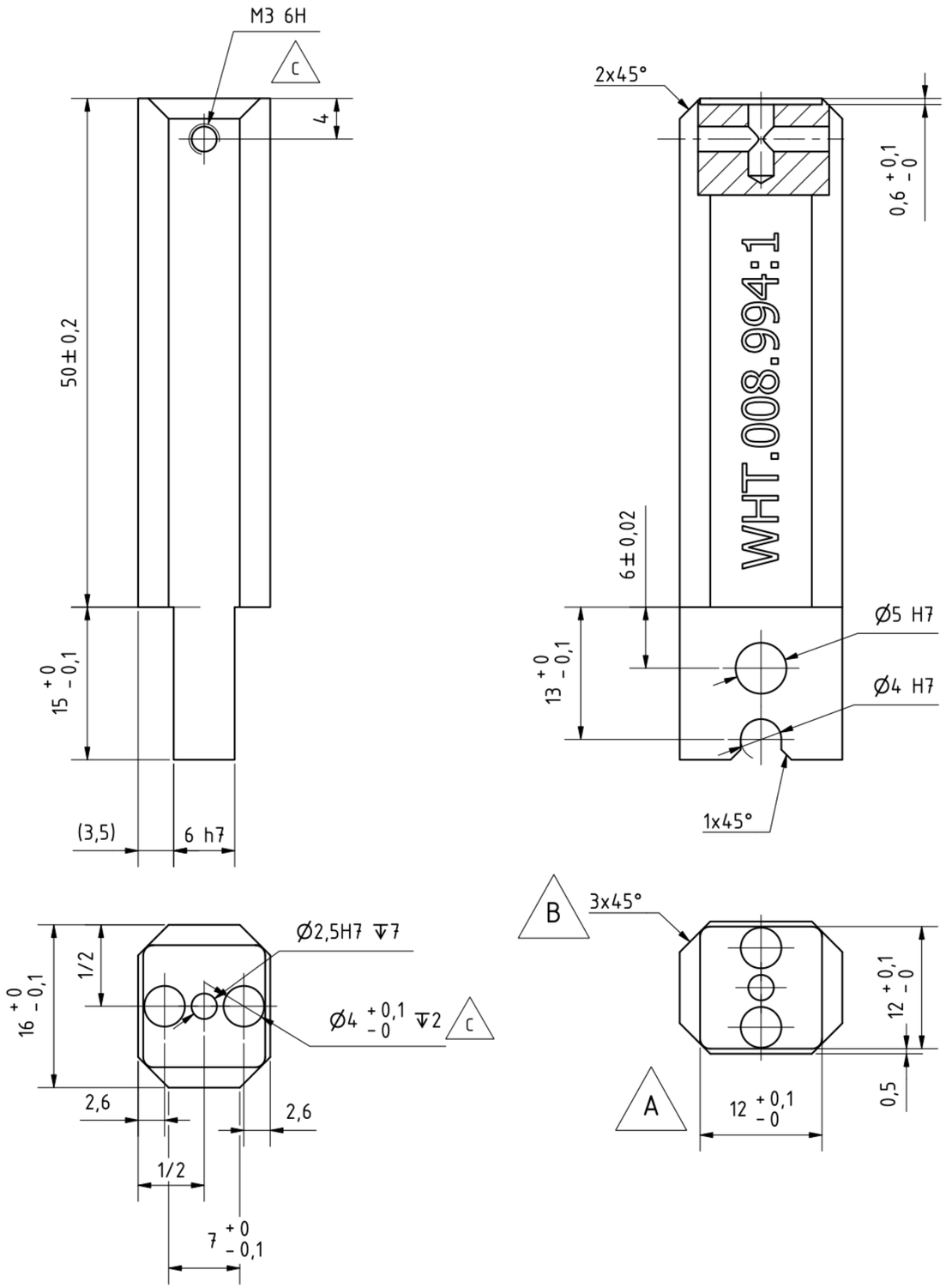


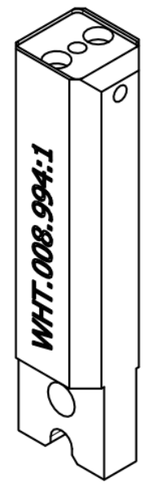


Ra 6,3

POZNAMKA

NEKOTOVANE ROZMERY PODLA 3D MODELU, ISO 2768-mK

REVIZNA HISTORIA

| PRT REV | DRW REV | POPIS | DATUM | SCHVALIL |
|---|---|---|---|---|
| A | A | UPRAVA ROZMERU | 12.02.25 | KADUCH |
| B | B | DOPLNENE ZRAZENIIE | 13.02.25 | KADUCH |
| C | C | DOPLNENI ZAVITOVY OTVOR, ZMENA POVRCHOVEJ UPRAVY | 15.09.26 | KADUCH |

| Vseob. tolerancie podla ISO 2768-mK | | | | | |
|---|---|---|---|---|---|
| 0,5÷6 | 6÷30 | 30÷120 | 120÷400 | 400÷1000 | 1000÷2000 |
| ±0,1 | ±0,2 | ±0,3 | ±0,5 | ±0,8 | ±1,2 |

Hrany podla ISO 13715 −0,3 +0,3

Drsnosti podla ISO 1302
Zavity podla ISO 965

| | | | |
|---|---|---|---|
| Dat. upravy | 15.09.2026 | Cislo dielu | 054334 |
| Autor | skaduch | Cislo zrkad. dielu | |
| Zmenil | skaduch | | |
| Projekt | 2024_5045 | Nazov | PRST_WHT.008.994 |
| Mierka | 2 : 1 | | |
| Stav | Release | Hmotnost | 0,1 kg |
| Kateg. | Obrábanie | Polotovar | |
| Material | STN 12 050 / EN C45 | Povrch. upr. | NITRIDOVAT+ALK.OXIDOVAT, 55±2 HRC, h= 0,2±0,05mm |

| Prt REV | Drw REV |
|---|---|
| C | C |
| 1/1 | A3 |

Zdielanie tohoto dokumentu je bez pisomneho suhlasu Rossum Integration s.r.o. zakazane

**Obj: ROS150926 | 054334_C | 2 ks | T: 29.9.2026**