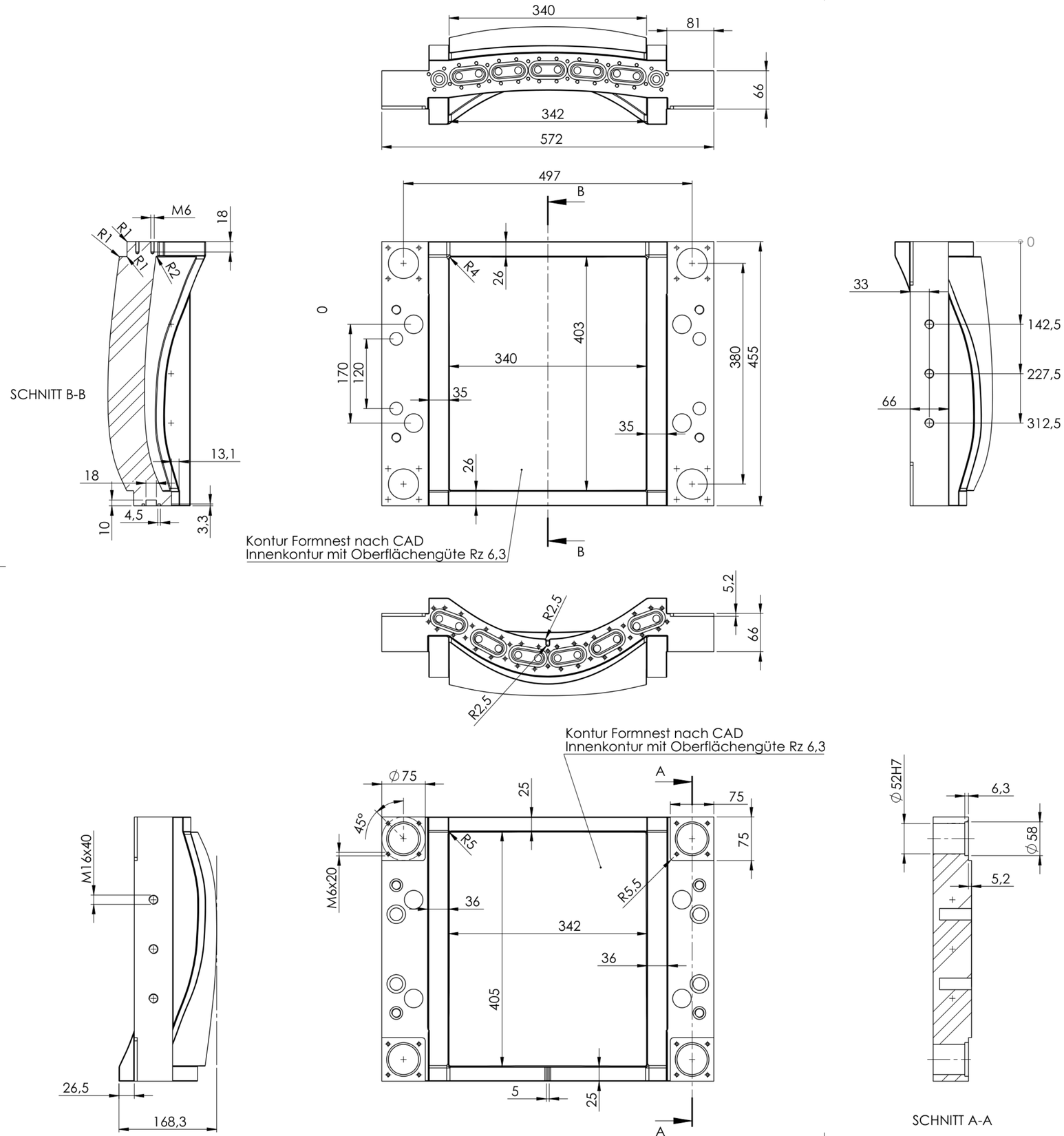

Werkstückkanten
ISO13715

-0.3 +0.5

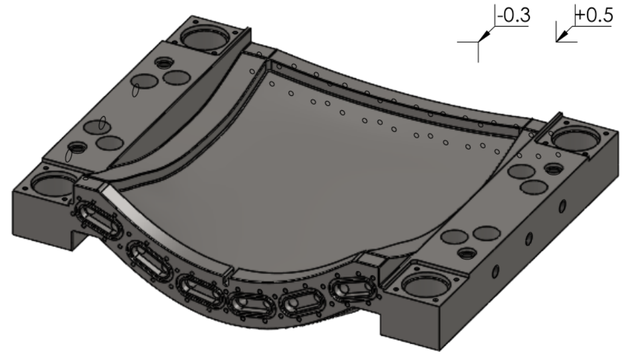

Allgemeintoleranz nach: ISO 2768 - f
Toleranz für Innenkontur: +-0,025
Fehlende Bemaßungen sind den 3D-Daten zu entnehmen

Schutzvermerk nach ISO 16016 beachten Tolerierung ISO 8015	**Artikel-Nr.:**		
		Datum	Name
	Bearb.	12.11.2025	c.horn
	Freig.	16.12.2025	s.diel
Rev. / Änderung / Datum / Name	Ursprung:		

Werkstoff: 1.2312 (40CrMnMoS8-6)

Benennung:

Formteil Mitte 1

Zeichnungsnummer: Z-0018987

Revision: 00

Blatt 1 von 2

A2

letzte Speicherung:

Obj: ME110926 | Z-0018987_00 | 3 ks | T: 7.12.2026 | do zostavy Z-0018996

SCHNITT C-C

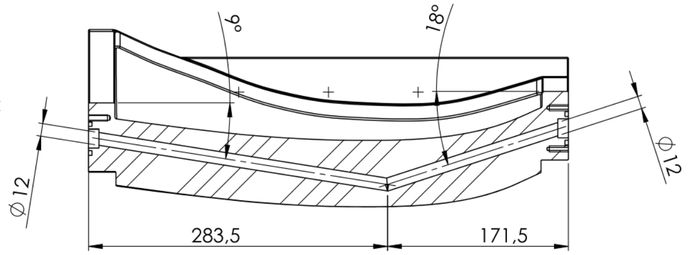

SCHNITT D-D

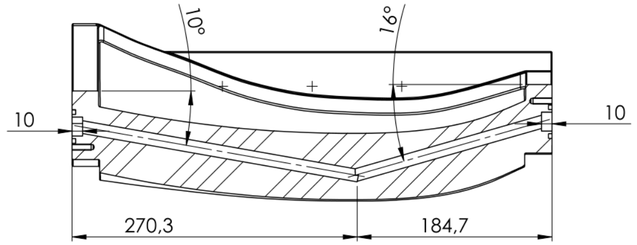

SCHNITT E-E

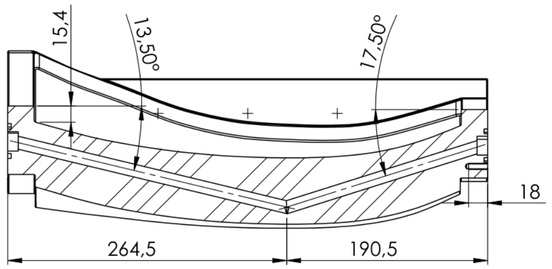

SCHNITT F-F

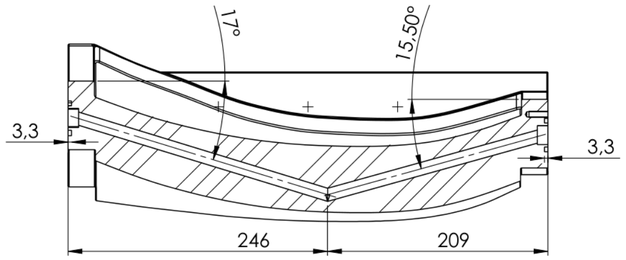

SCHNITT G-G

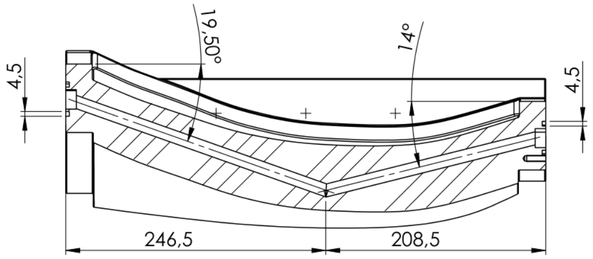

SCHNITT H-H

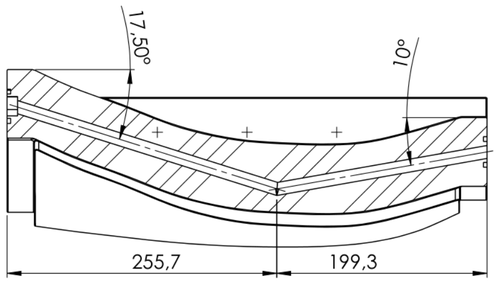

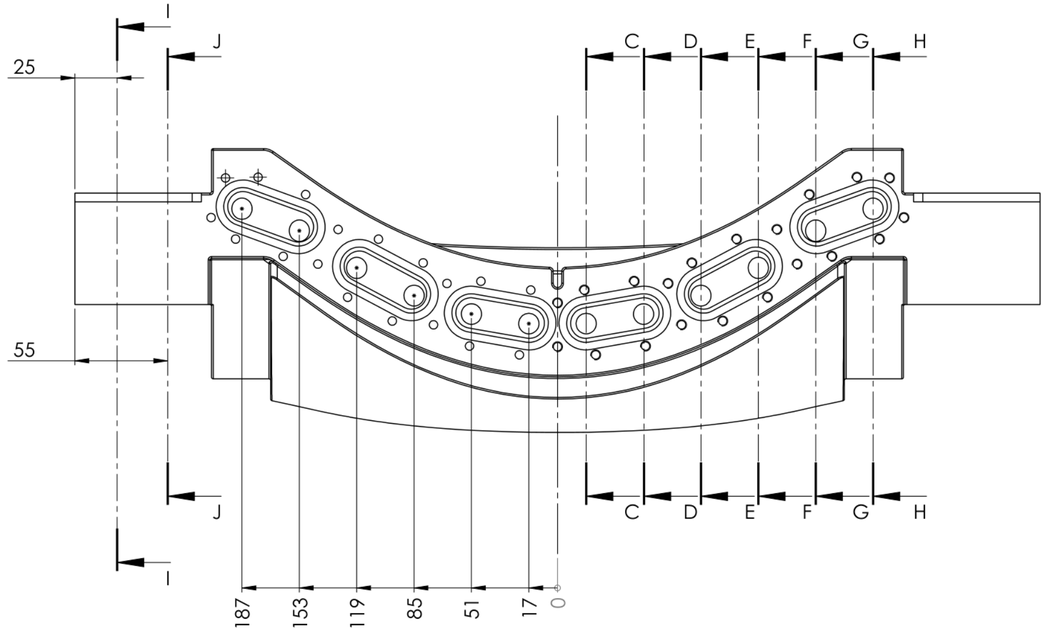

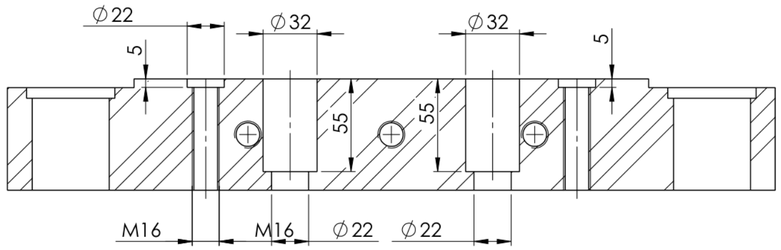

SCHNITT I-I

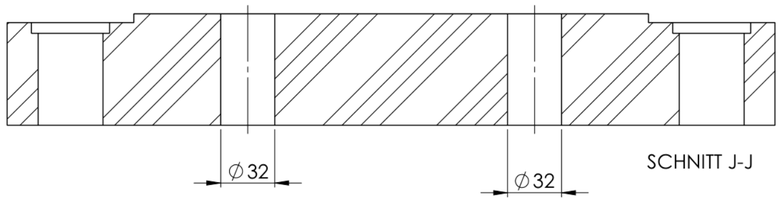

SCHNITT J-J

Werkstückkanten
ISO13715

-0.3 +0.5

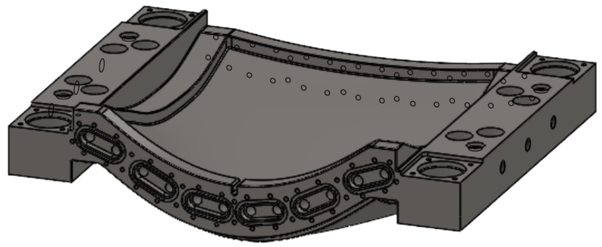

Allgemeintoleranz nach: ISO 2768 - f
Toleranz für Innenkontur: +-0,025
Fehlende Bemaßungen sind den 3D-Daten zu entnehmen

Schutzvermerk nach ISO 16016 beachten Tolerierung ISO 8015	**Artikel-Nr.:**		Werkstoff: 1.2312 (40CrMnMoS8-6)
		Datum / Name	Benennung:
	Bearb.	12.11.2025 c.horn	**Formteil Mitte 1**
	Freig.	16.12.2025 s.diel	
	MEHLER PROTECTION		Zeichnungsnummer: Z-0018987 / Revision 00 / Blatt 2 von 2 / A2
Rev. / Änderung / Datum / Name	Ursprung:		letzte Speicherung:

Obj: ME110926 | Z-0018987_00 | 3 ks | T: 7.12.2026 | do zostavy Z-0018996