Stücklistentabelle

POS-NR.	Dokumenten-Nr.	Rev.	Benennung	Menge
1	Z-0020566	00	ZSB - Wasserverteilung Unten	1
2	Z-0020573	00	ZSB - Wasserverteilung Oben	1

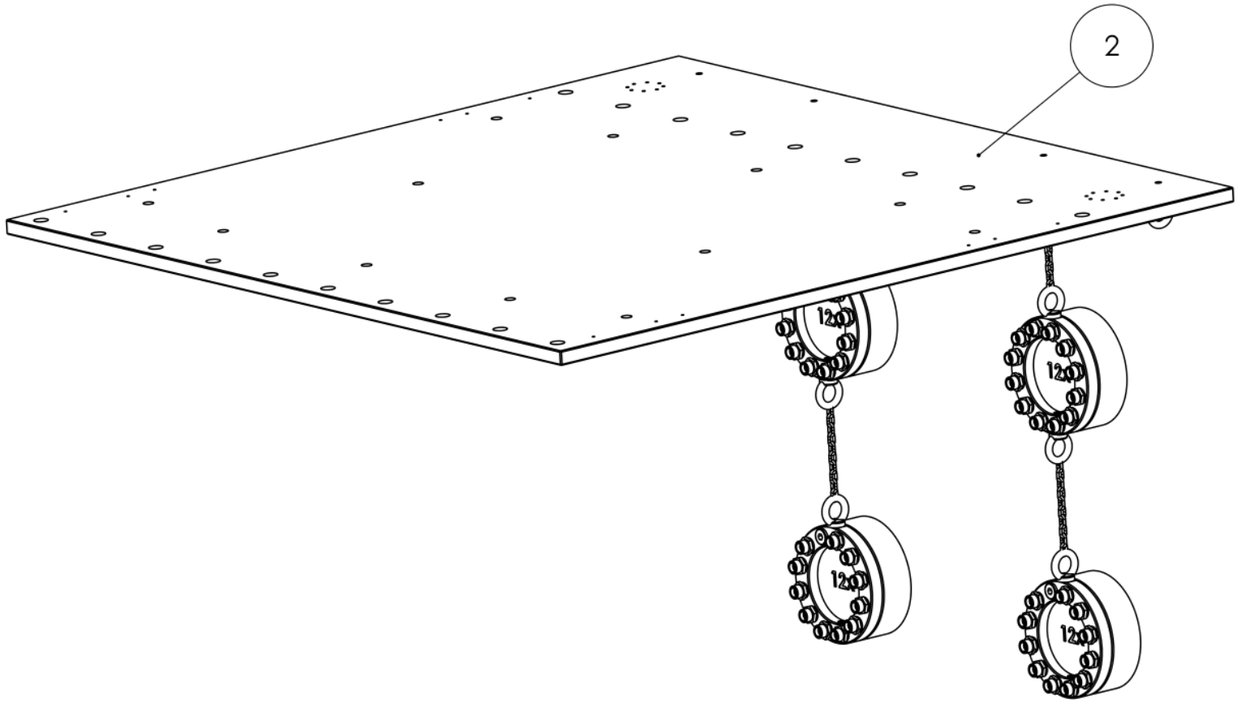

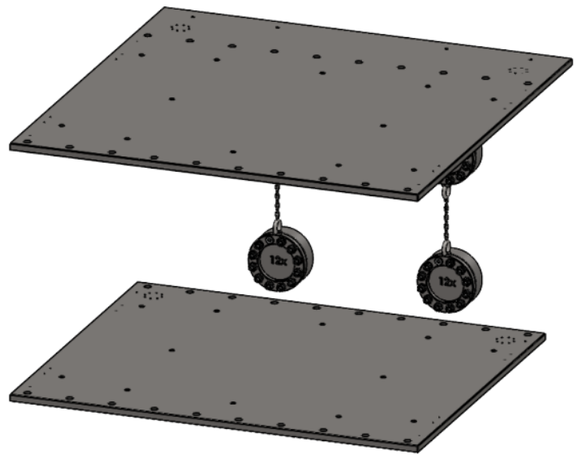

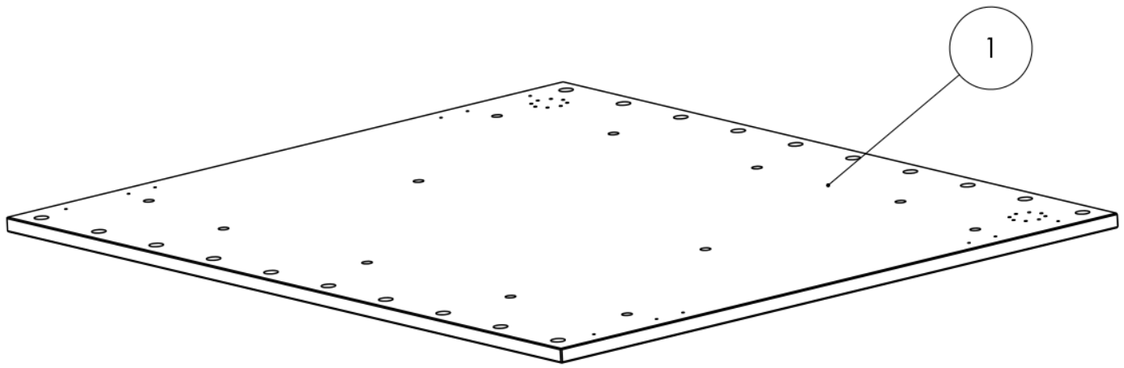

Schutzvermerk nach ISO 16016 beachten

Tolerierung ISO 8015

Artikel-Nr.:

Werkstoff:

	Datum	Name
Bearb.	31.08.2026	c.horn
Freig.	31.08.2026	c.horn

MEHLER PROTECTION
PART OF MEHLER SYSTEMS

Benennung:

ZSB - Wasserverteilung komplett

Zeichnungsnummer: Z-0020659

Revision: 00

Blatt 1 von 1

A3

Rev.	Änderung	Datum	Name

Ursprung:

letzte Speicherung:

Obj: ME110926-1 | Z-0020659_00 | 1 ks | T: 7.12.2026 | ZOSTAVNÝ VÝKRES