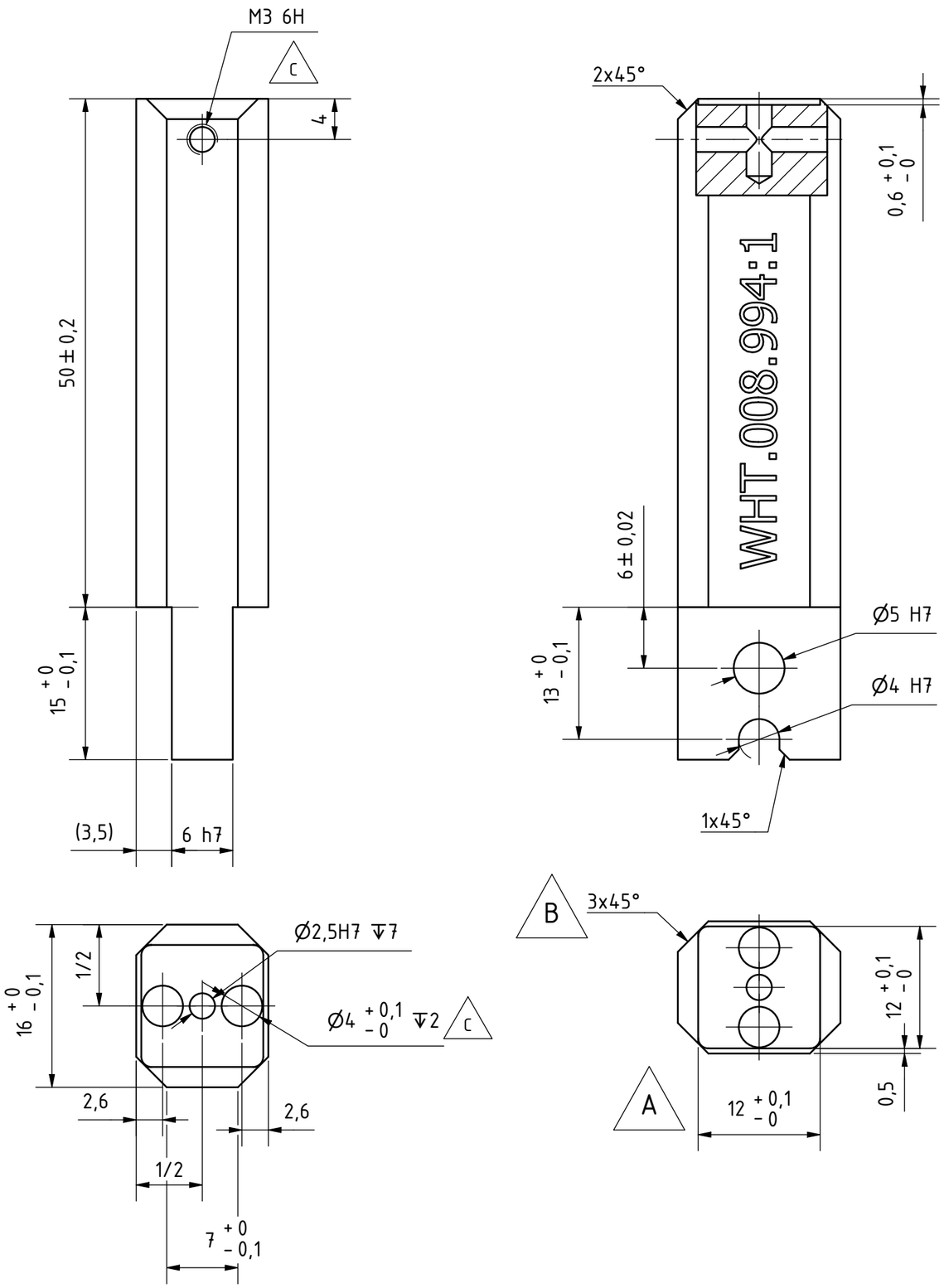

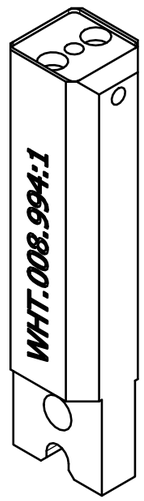

Ra 6,3

POZNAMKA

NEKOTOVANE ROZMERY PODLA 3D MODELU, ISO 2768-mK

REVIZNA HISTORIA

PRT REV	DRW REV	POPIS	DATUM	SCHVALIL
A	A	UPRAVA ROZMERU	12.02.25	KADUCH
B	B	DOPLNENE ZRAZENIIE	13.02.25	KADUCH
C	C	DOPLNENI ZAVITOVY OTVOR, ZMENA POVRCHOVEJ UPRAVY	15.09.26	KADUCH

Dat. upravy	15.09.2026	Cislo dielu	054334
Autor	skaduch	Cislo zrkad. dielu	
Zmenil	skaduch		
Projekt	2024_5045	Nazov	PRST_WHT.008.994
Mierka	2 : 1		
Stav	Release	Hmotnost	0,1 kg
Kateg.	Obrábanie	Polotovar	
Material	STN 12 050 / EN C45	Povrch. upr.	NITRIDOVAT+ALK.OXIDOVAT, 55±2 HRC, h= 0,2±0,05mm

Prt REV: C
Drw REV: C
1/1
A3

Vseob. tolerancie podla ISO 2768-mK

0,5÷6	6÷30	30÷120	120÷400	400÷1000	1000÷2000
±0,1	±0,2	±0,3	±0,5	±0,8	±1,2

Hrany podla ISO 13715 −0,3 +0,3

Drsnosti podla ISO 1302
Zavity podla ISO 965

Zdielanie tohoto dokumentu je bez pisomneho suhlasu Rossum Integration s.r.o. zakazane