Stücklistentabelle

POS-NR.	Dokumenten-Nr.	Rev.	Benennung	Artikel-Nr.	Menge
1	Z-0015061	01	Temperierverteiler (117K-06-21/33-R)	117K-06-21/33-R	1
2	Z-0015074	01	Einschraubverschraubung (G12 - M22x1,5) (XVR NW 13 HL ED)	XVR NW 13 HL ED	5
3	Z-0002141	03	Verschlussschraube (GN 749-G1/2-B)		1
4	Z-0018081	00	Verschlussschraube (GN 749-G1-B)	GN 749-G1-B	1

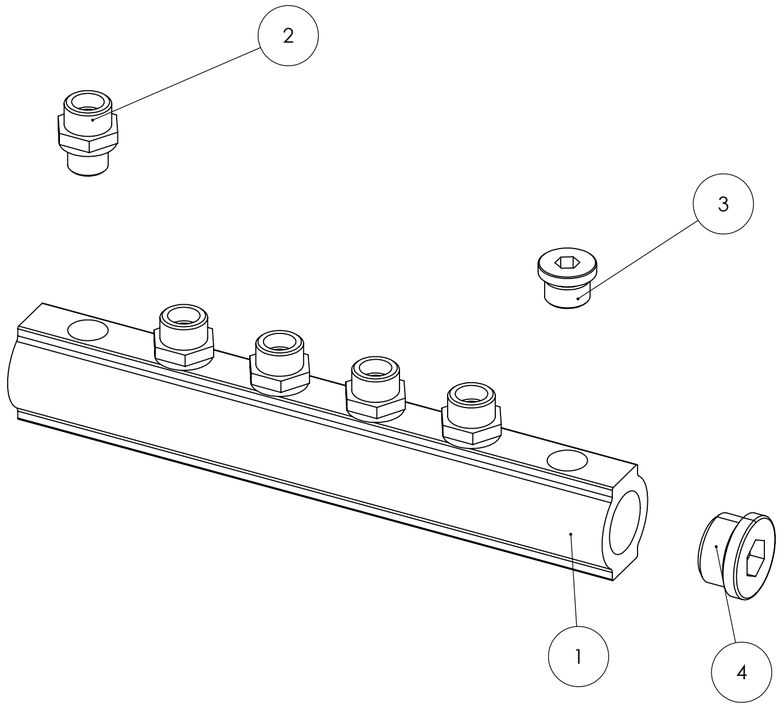

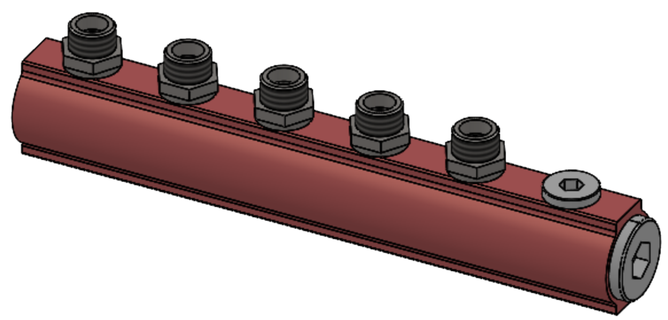

Schutzvermerk nach ISO 16016 beachten

Tolerierung ISO 8015

Artikel-Nr.:

Werkstoff:

	Datum	Name
Bearb.	12.06.2026	c.horn
Freig.	12.06.2026	Admin

Benennung:

ZSB - Wasserverteilung Rot 2

Zeichnungsnummer: Z-0020027

Revision 00

Blatt 1 von 1

A2

Rev.	Änderung	Datum	Name

Ursprung:

letzte Speicherung: