Stücklistentabelle

POS-NR.	Dokumenten-Nr.	Rev.	Benennung	Artikel-Nr.	Menge
1	Z-0018989	00	Formteil Mitte 3		1
2	Z-0019001	00	Führungsbuchse		4
3	Z-0019002	00	Deckel Zylinderführung		4
4	Z-0019009	00	Passschraube (ISO 7379-20-M16-100)	ISO 7379-20-M16-100	4
5	Z-0019012	00	ZSB - Wasserverteilung Vorne		1
6	Z-0019013	00	ZSB - Wasserverteilung Hinten		1
7	Z-0000722		Senkkopfschraube Innensechskant M6x20		16

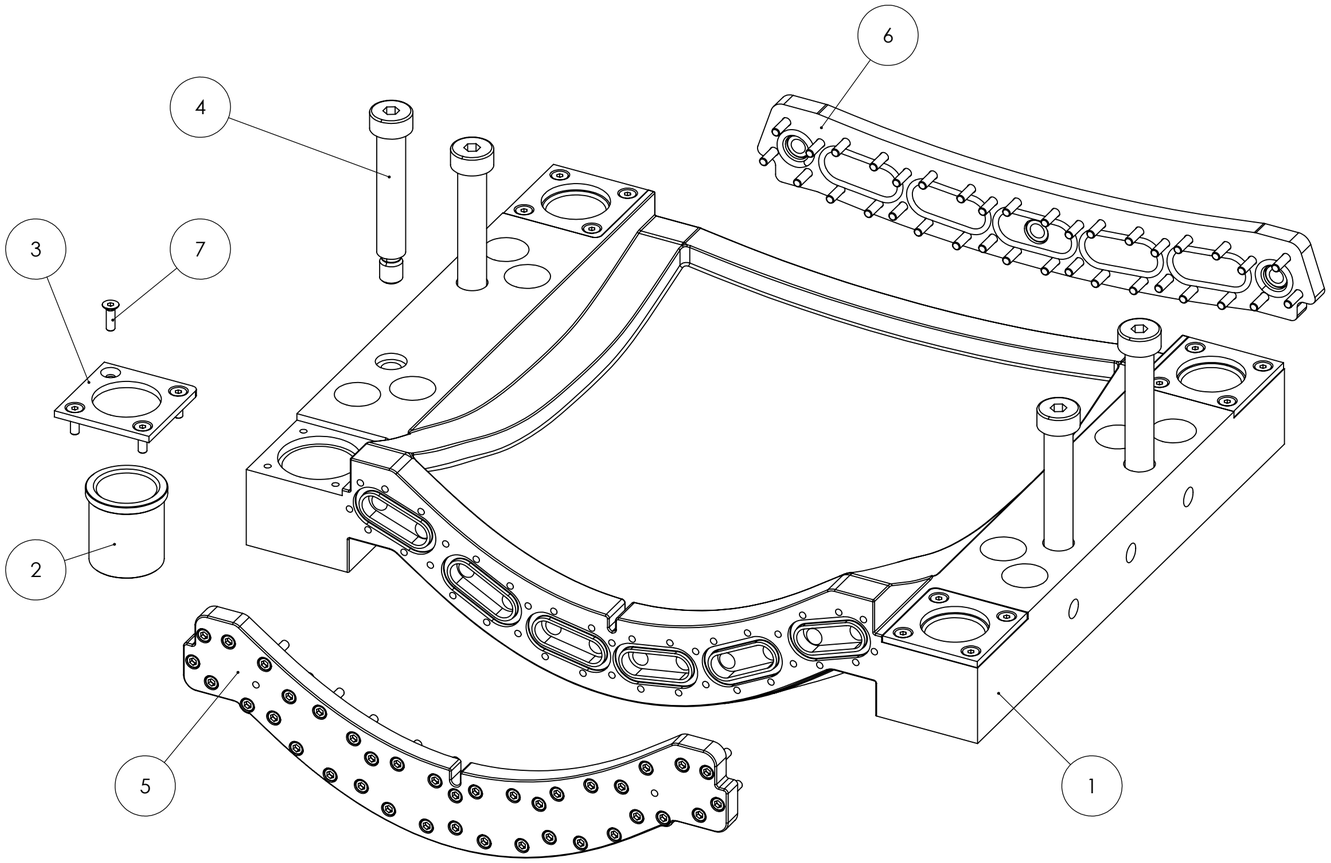

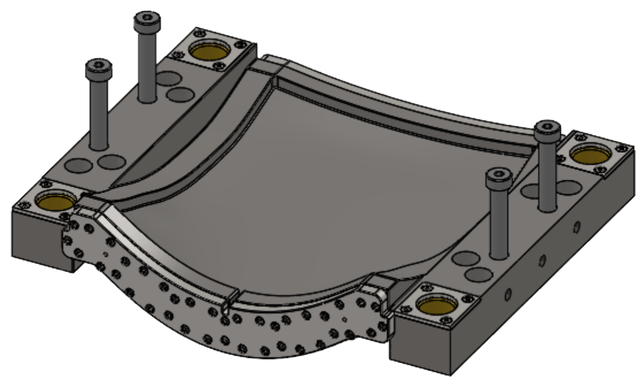

Schutzvermerk nach ISO 16016 beachten

Tolerierung ISO 8015

Artikel-Nr.:

Werkstoff:

	Datum	Name
Bearb.	18.11.2025	c.horn
Freig.	16.12.2025	s.diel

MEHLER PROTECTION

Benennung:

ZSB - Mitte 3

Zeichnungsnummer: Z-0018998

Revision 00

Blatt 1 von 1

A2

Rev.	Änderung	Datum	Name

Ursprung:

letzte Speicherung: