Stücklistentabelle

POS-NR.	Dokumenten-Nr.	Rev.	Benennung	Artikel-Nr.	Menge
1	Z-0020503	00	Umlenkdeckel 11		1
2	Z-0000726		Zylinderkopfschraube mit Innensechskant M6x25		10
3	Z-0020598	00	Montagenippel (S5407/M12)	S5407/M12	1
4	Z-0003974	07	Einschraubverschraubung (G12 - M22x1,5)		2
5	Z-0020652	00	O-Ring 75x4 (VITON)		2

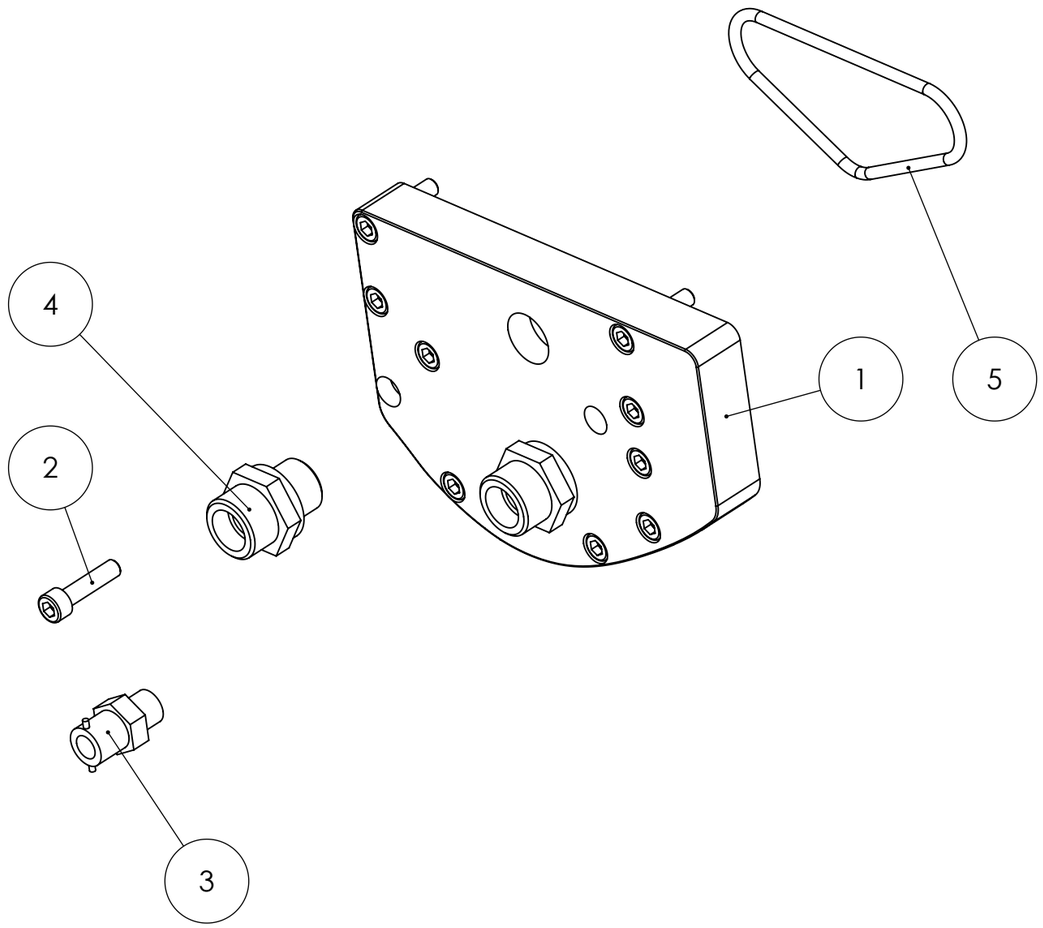

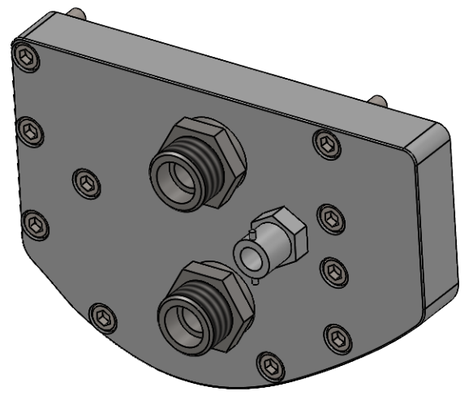

Allgemeintoleranz nach: ISO 2768 - m

Schutzvermerk nach ISO 16016 beachten

Tolerierung ISO 8015

Artikel-Nr.:

Werkstoff:

	Datum	Name
Bearb.	31.08.2026	c.horn
Freig.	31.08.2026	c.horn

MEHLER PROTECTION
PART OF MEHLER SYSTEMS

Benennung:

ZSB - Umlenkdeckel 11

Zeichnungsnummer: Z-0020504

Revision 00

Blatt 1 von 1

A3

Rev.	Änderung	Datum	Name

Ursprung:

letzte Speicherung: