Stücklistentabelle

POS-NR.	Dokumenten-Nr.	Rev.	Benennung	Menge
1	Z-0020496	00	Umlenkdeckel 8	1
2	Z-0000726		Zylinderkopfschraube mit Innensechskant M6x25	10
3	Z-0020645	00	O-Ring 57x4 (VITON)	3

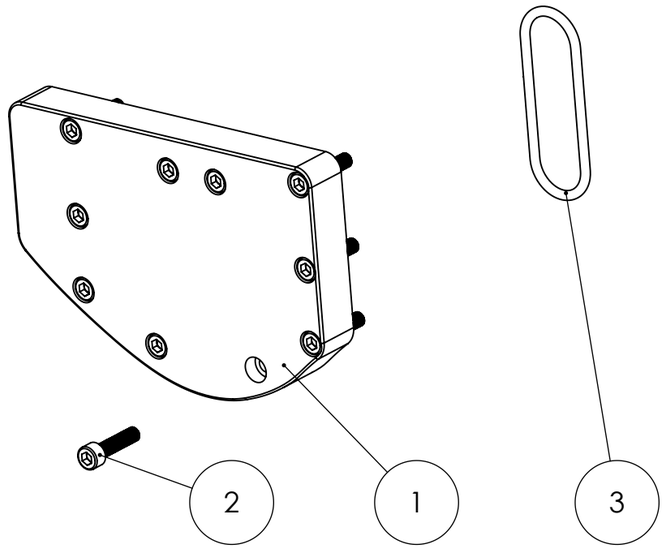

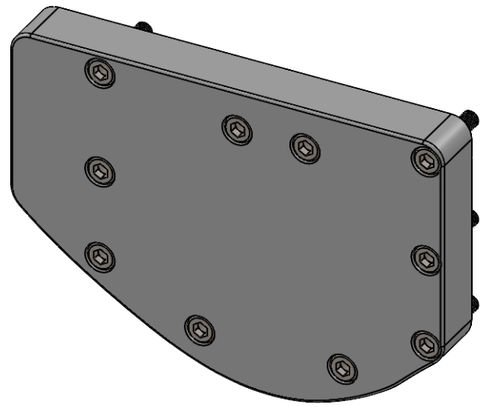

Schutzvermerk nach ISO 16016 beachten

Tolerierung ISO 8015

Artikel-Nr.:

Werkstoff:

	Datum	Name
Bearb.	31.08.2026	c.horn
Freig.	31.08.2026	c.horn

Benennung:

ZSB - Umlenkdeckel 8

MEHLER PROTECTION
PART OF MEHLER SYSTEMS

Zeichnungsnummer: Z-0020498

Revision: 00

Blatt 1 von 1

A3

Rev.	Änderung	Datum	Name

Ursprung:

letzte Speicherung: