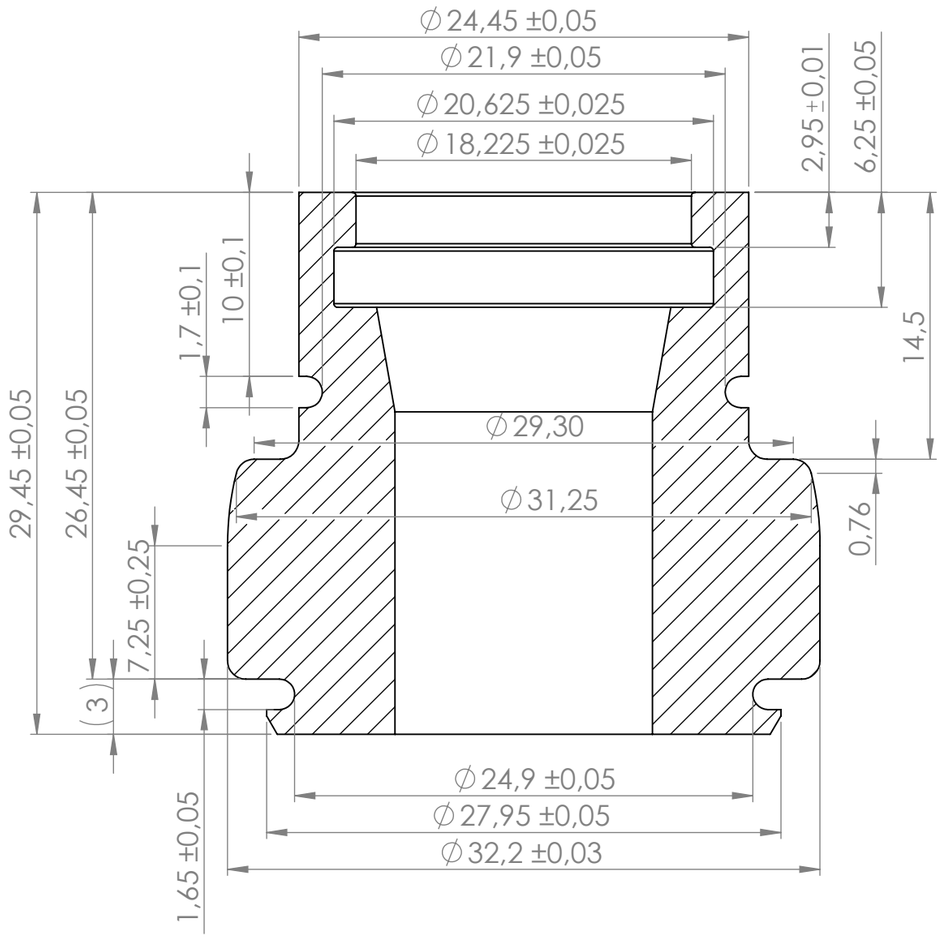

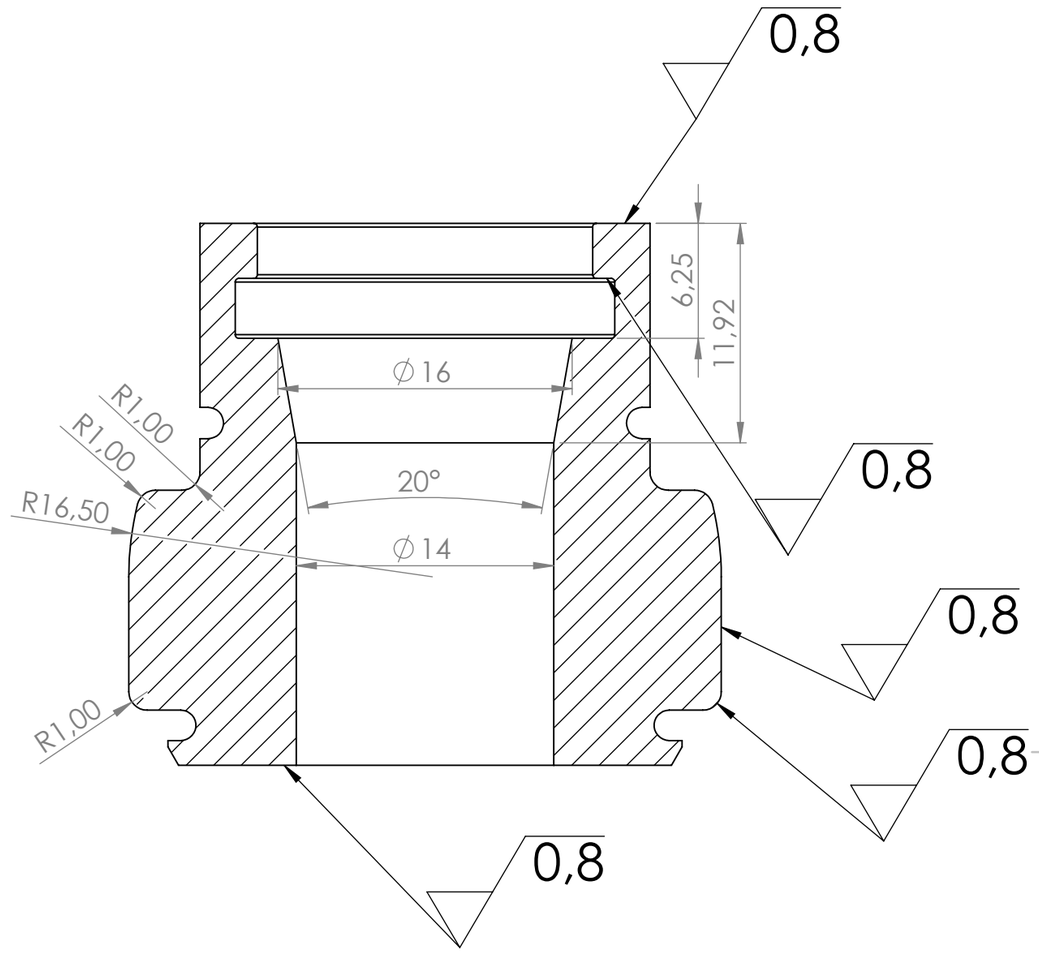

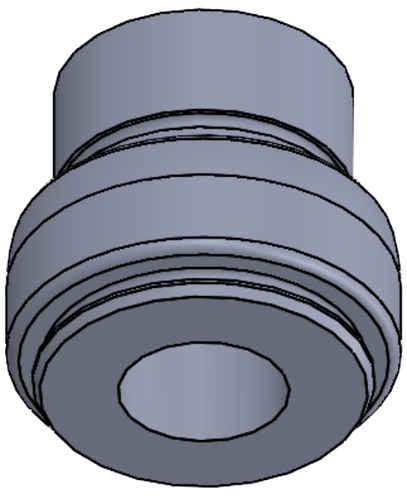

POKUD NENÍ UVEDENE INAK: JEDNOTKY SU V MILIMETROCH DRSNOST: TOLERANCE: LINEÁRNÍ: ÚHLOVÁ:		ODSTRANIT OSTRÉ HRANY		ZMENA	
	MENO	PODPIS	DATUM	NÁZOV:	
NAVRHOL					
PREZKÚŠAL					
SCHVÁLIL					
VÝROBA					
Z. JAKOSTI				MATERIÁL:	Č. VÝKRESU A3
					T-10031726-0062-0432_AD-SU
				HMOTNOST:	MĚŘÍTKO:3:1 LIST 1 Z 1 LISTŮ